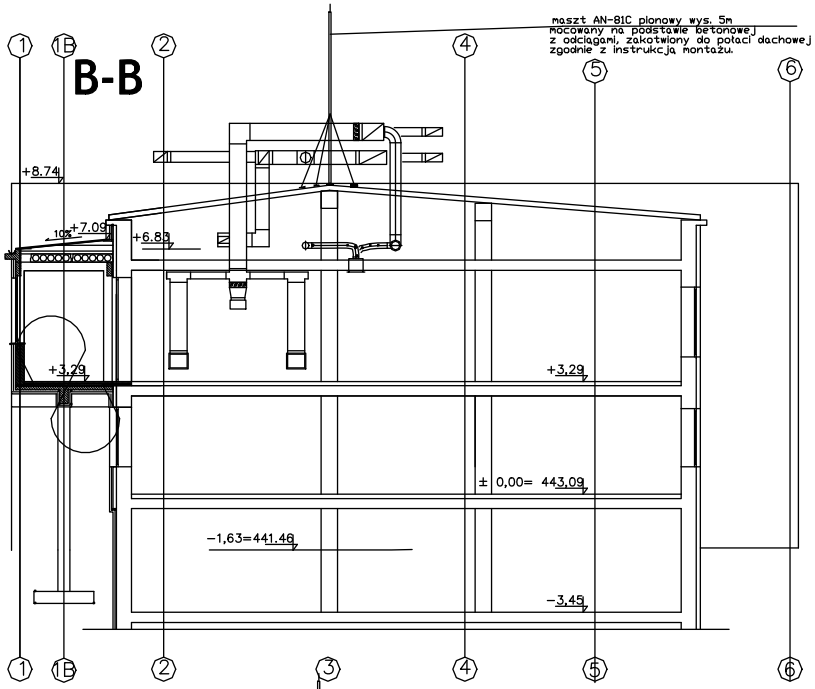

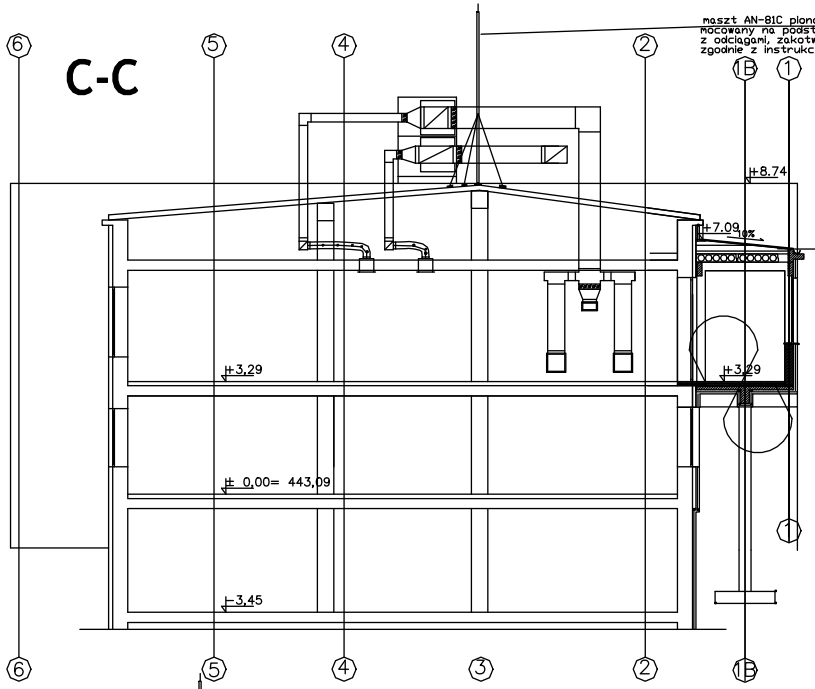

UWAGI:
- PRZEJŚCIA INSTALACJI UZIEMIENIA PRZEZ STROP NAD PIWNICĄ NALEŻY WYKONAĆ JAKO SZCZELNE
- PRZEJŚCIA INSTALACYJNE O ŚREDNICY PDW. 4 CM PRZEZ STROPY I ŚCIANY O ODPORNOŚCI OGNIOWEJ CO NAJMNIEJ EI30 LUB EI60 NALEŻY WYKONAĆ W KLASIE ODPORNOŚCI OGNIOWEJ EI TYCH ELEMENTÓW.
- PRZEJŚCIA PRZEZ ŚCIANY NOŚNE ZEWNĘTRZNE NALEŻY WYKONAĆ JAKO SZCZELNE

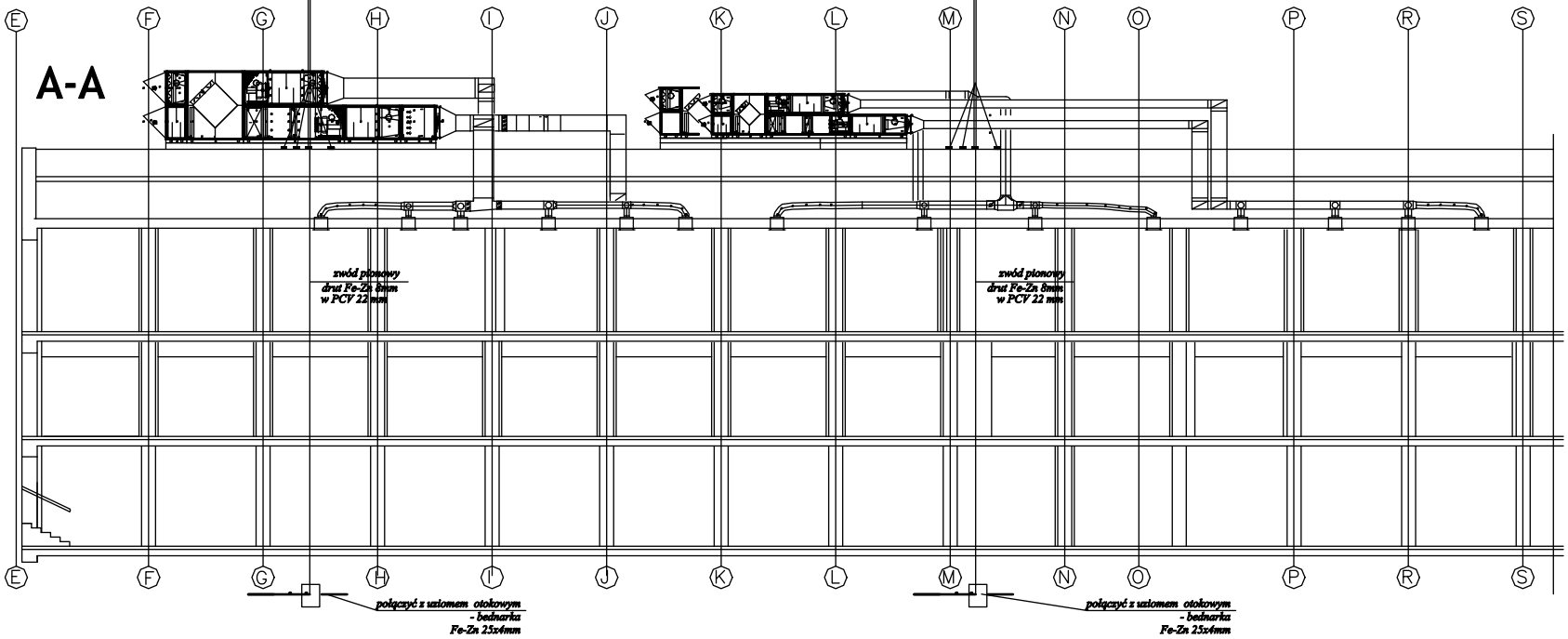

Uwaga!
1. Instalacje piorunochronna należy wykonać zgodnie z wymaganiami , PN-IEC 61024-1 oraz PN-IEC 61024-1-1
2. Uziom otokowy - istniejący
3. Złącza kontrolne montować w studzienkach plastikowych GALMAR.
4. zamontować na dachu maszt odgromowy wolnostojący na trójnogu H = 5000 mm, kod: AN-81C firmy AN-KIN. Wysokość masztu : H = 5000 mm, składany na trójnogu, Średnica : ø 18 x 3000 + ø 12 x 2000, Wymiary podstawy (betonowej) : 50 x 50 x 6 [cm] - 3 sztuki, Waga podstawy : 3 x 40 kg. Powłoka - ocynk ogniowy. Podstawy masztu należy zakotwić do potaci dachowej

	Imię i nazwisko	Data	Uprawnienia	Podpis
Projektował:	Rafał Czechowicz		UWA/19-473/227/07	
Sprawdził:	mgr inż. Adam Hołysz		NOSP/P-7345/3/78/96	

Obiekt:
Specjalistyczny Szpital im. dr A. Sokołowskiego
ul. Sokołowskiego 4, 58-309 Wałbrzych

Nazwa opracowania:
Wentylacja 5 pomieszczeń zlokalizowanych na piętrze w istniejącej części szpitala

Nazwa rysunku:
PRZEKROJE PODŁUŻNE-
instalacja piorunochronna

Arch.	Konstrukcja	Instalacje	Skala
E-4	PB-PW	NN	1:100